Аплиците и плафониерите PRIMA са с бели стъкла в комбинация с прозрачни пластмасови, дървени или метални държачи в цвят хром. Кръглите аплици и плафониерите се предлагат с диаметър 25 и 30cm, а квадратният стенен аплик е с размер 26x26cm. Семплата и дискретна линия на серията Prima я прави подходяща за всякакъв тип помещения.

The wall and ceiling fixtures PRIMA are assembled with white sand blasted glasses in combination with transparent plastic, wooden or chrome plated metal clips. The round wall and ceiling fixtures could optionally be 25 or 30cm in diameter and the square wall fixture is 26x26cm. The simple and discrete deco of PRIMA series mare them suitable for all room types.

5071

5073

5074

5072

1071/P
1073/P

USE WITH ESL

USE WITH LED

PRIMA

АРТИКУЛ Art	МОЩНОСТ Watt	ЦОКЪЛ Base	ДИАМЕТЪР Ømm	КЛИПС Clips	КОД ЗАЯВКА Order code
5071	1X60W	E27	300	METAL	000413
5072	1X75W	E27	300	METAL	000414
5073	1X75W	E27	300	METAL	000415
5074	2X60W	E27	400	METAL	000416
1071/P	1X60W	E27	250	PVC	002821
1073/P	1X75W	E27	250	PVC	002822

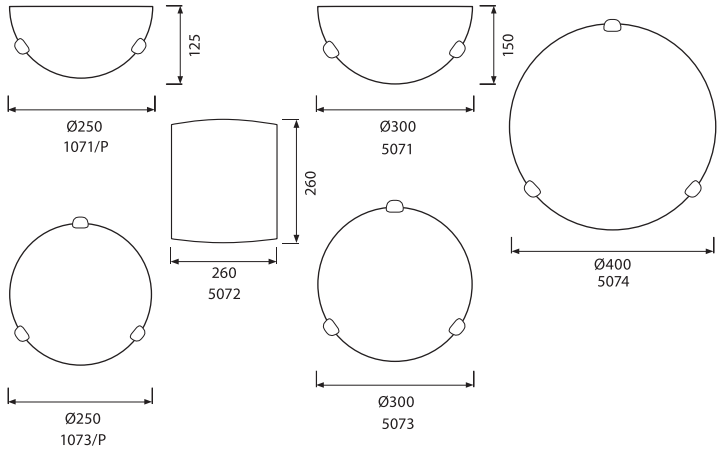

230 V | 50/60Hz | E27